DOMUS LINE

Domus Line S.r.l.
Via Maestri del Lavoro, 1
I-33080 Porcia (Pordenone)
www.domusline.com

IP44

LADY D-M

220-240VAC 50/60Hz

LADY D-M

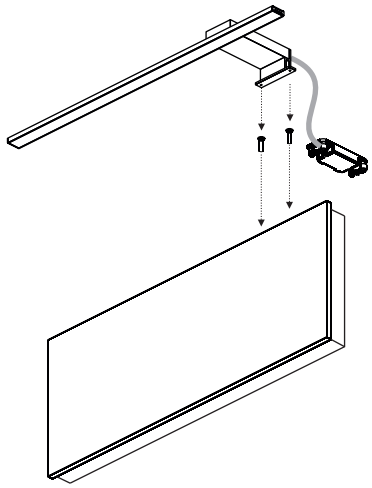

LADY D-M

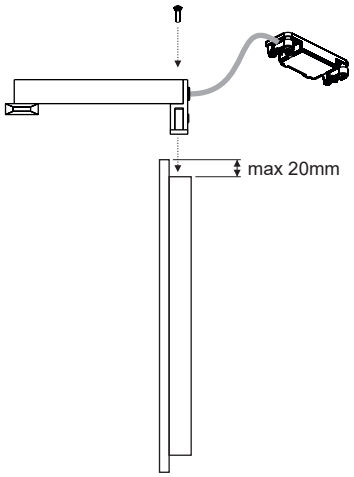

LADY D-M

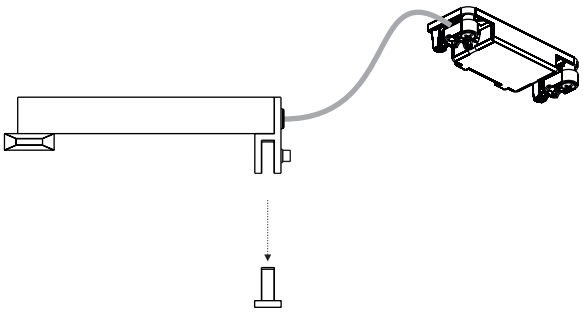

LADY D-M

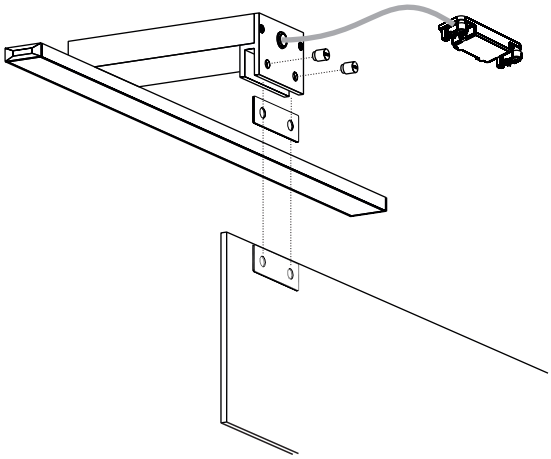

LADY D-M

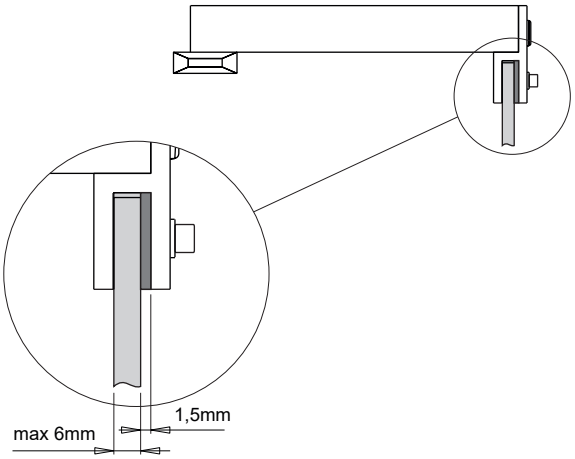

LADY D-M

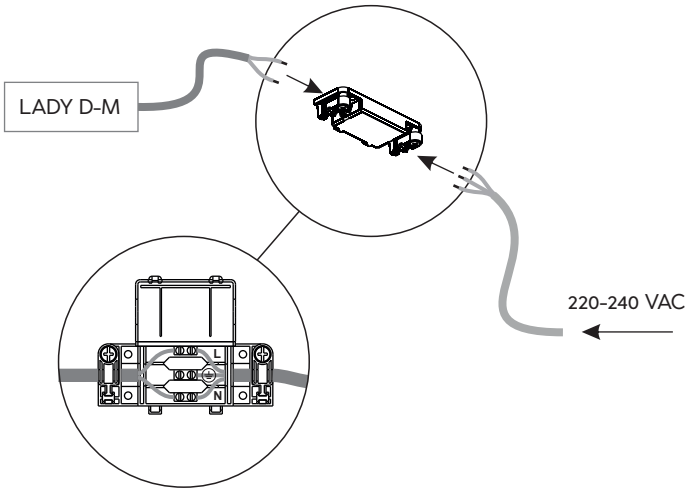

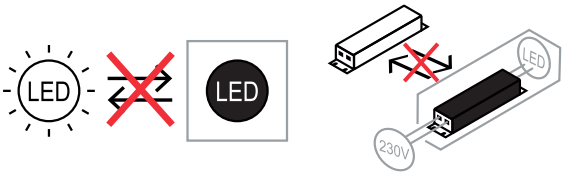

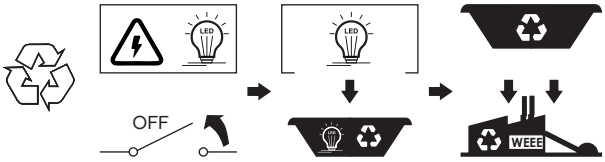

LADY D-M

3498600_r3 p.1/2

DOMUS LINE

Domus Line S.r.l.
Via Maestri del Lavoro, 1
I-33080 Porcia (Pordenone)
www.domusline.com

IP44

LADY D-M

220-240VAC 50/60Hz

LADY D-M

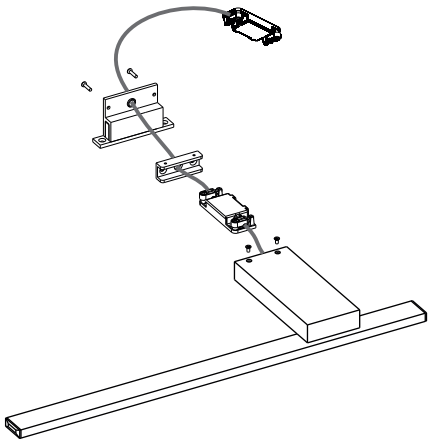

LADY D-M

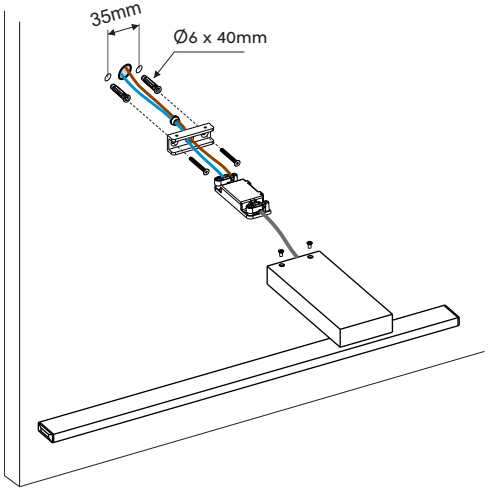

LADY D-M

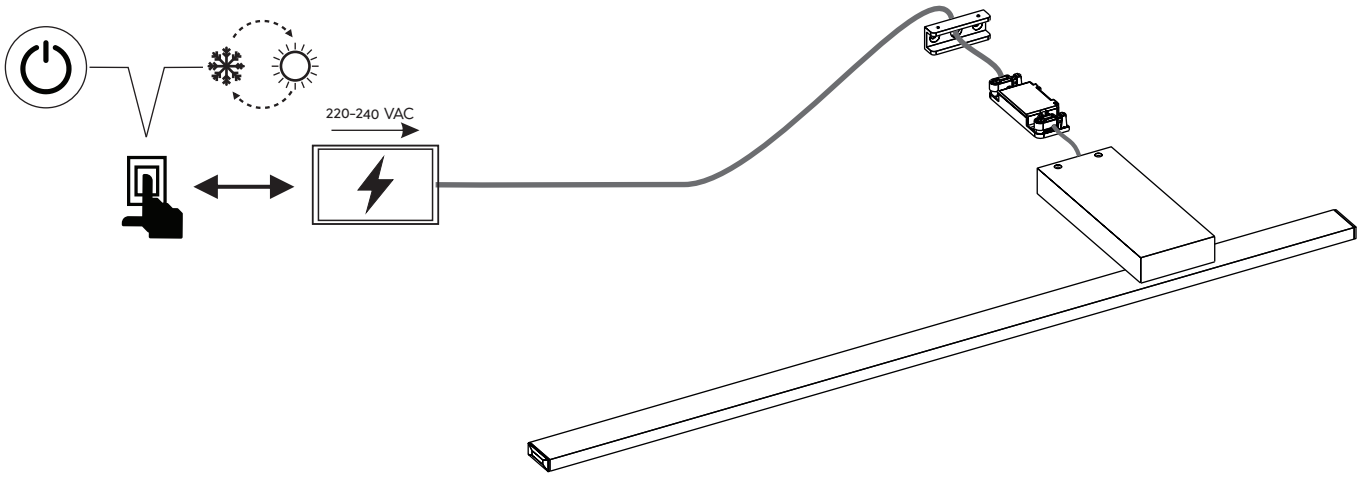

LADY D-M

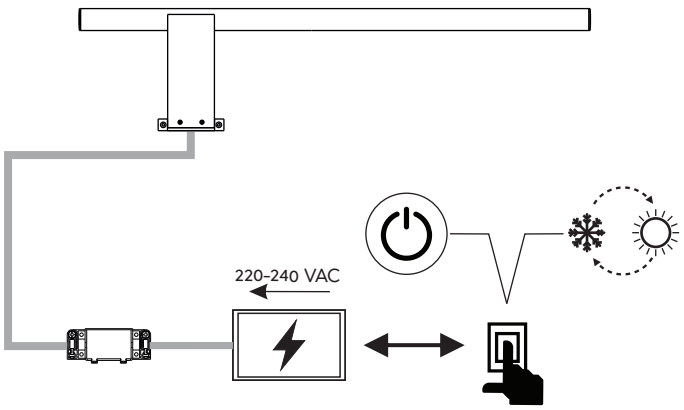

LADY D-M

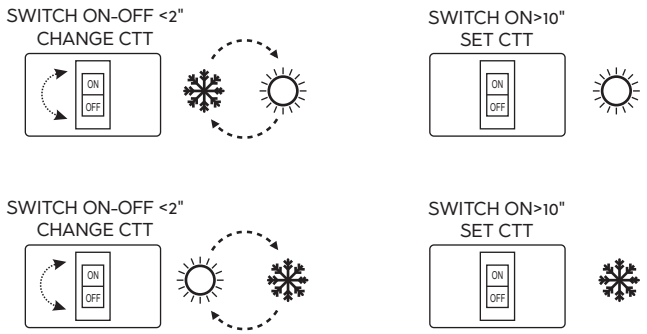

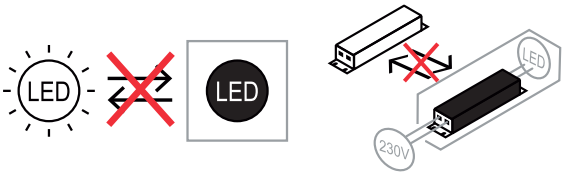

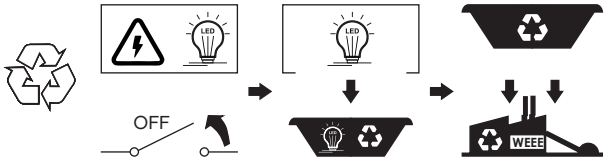

LADY D-M